Aquallice

ASPIRE 2

bomba autoaspirante para piscina

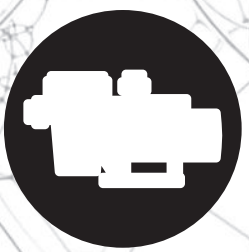

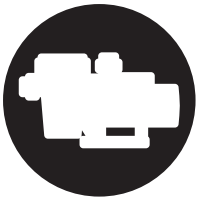

ASPIRE 2

bomba autoaspirante para piscina

¡IMPORTANTE!
Este manual contiene información importante acerca de las medidas de seguridad.

Es imprescindible que tanto el instalador como el usuario lean las instrucciones antes de pasar al montaje y la puesta en marcha.

Prescripciones generales de seguridad

Esta simbología (⚠ ⚠ !) indica la posibilidad de peligro como consecuencia de no respetar las prescripciones correspondientes.

⚠ **PELIGRO.** Riesgo de electrocución. La no advertencia de esta prescripción comporta un riesgo de electrocución.

⚠ **PELIGRO.** La no advertencia de esta prescripción comporta un riesgo de daño a las personas o cosas.

! **ATENCIÓN.** La no advertencia de esta prescripción comporta un riesgo de daños a la bomba o a la instalación.

Normas generales de seguridad

GENERALIDADES

! Las máquinas citadas en este manual están especialmente diseñadas para obtener el prefiltrado y la recirculación del agua en las piscinas.

Están concebidas para trabajar con aguas limpias y de temperatura que no exceda 35ºC.

Aquallice

Efectuar la instalación de acuerdo con las indicaciones particulares de cada instalación.

Respetar las normas vigentes para la prevención de accidentes.

Al efectuar el trabajo sobre cada máquina o sobre los equipos a ella ligada, hay que desconectar el equipo de la red eléctrica de alimentación y los dispositivos de arranque, ya que durante el funcionamiento las partes eléctricas de la bomba se encuentran bajo tensión.

Los trabajos de montaje y mantenimiento deben ser llevados a cabo por personas cualificadas y autorizadas, y que éstas hayan leído previamente de forma detenida las instrucciones de instalación y servicio.

ADVERTENCIAS A TENER PRESENTES

Durante la conexión de los cables eléctricos al motor de la máquina, conectar el motor siguiendo el esquema eléctrico adjunto a la máquina.

El equipo debe conectarse a una toma de corriente, con conexión a tierra, protegido con un interruptor diferencial (RCD) con una corriente de funcionamiento residual asignado que no exceda de 30 mA.

No utilizar los instalaciones de baño mientras el equipo de bombeo esté en funcionamiento. No utilizar la boma en caso que las personas estén en contacto con agua.

Tener en cuenta los reglamentaciones de instalaciones nacionales para el montaje e instalación de las bombas.

Evitar en todo momento el contacto, incluso accidental, con los portes moviles de la máquina durante el funcionamiento de lo mismo y/o antes de su parada total.

Desconectar la máquina de la red de alimentación y bloquear los dispositivos de puesta en marcha, antes de proceder o cualquier intervención de mantenimiento eléctrico o mecánico.

Estas advertencias son informativas ya que pueden existir otras normas de seguridad específicas en normativas particulares de cada región.

La instalación eléctrica debe ser hecha por personal profesional cualificado en instalaciones eléctricos. Éste equipo no esta destinado a personas con discapacidades físicas, sensoriales o mentales reducidos o sin experiencia, o no ser que hayan tenido supervisión o instrucciones acerca de su uso por un responsable de seguridad.

No permita ni a niños ni a adultos apoyarse o sentarse sobre el aparato. Los niños deben ser supervisados para asegurar que no juegan con el equipo.

Instalación y montaje

GENERAL

El montaje e instalación de nuestras bombas, solo está permitido en piscinas o estanques que cumplan con la norma HD 384.7.702. En supuestos dudosos, consultar a su especialista.

Todas las bombas están provistas de un pie con taladros para poder sujetarlas en el suelo mediante un anclaje.

EMPLAZAMIENTO

Montar la bomba por debajo del nivel del agua de la piscina o estanque para mejorar el rendimiento de las bombas.

En caso de tener que instalar una bomba autoaspirante por encima del nivel del agua, el diferencial de presión a la aspiración de la bomba no debe ser superior a 0,02 MPa (2mH20), procurando que el conducto de

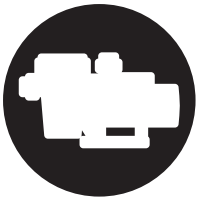

ASPIRE 2

bomba autoaspirante para piscina

aspiración sea lo más corto posible ya que, una tubería más larga, incrementa el tiempo de aspiración y las pérdidas de carga de la instalación.

⚠ Procurar que la bomba esté a salvo de posibles inundaciones y reciba una ventilación de carácter seco.

INSTALACIÓN ELÉCTRICA

⚠ Es imprescindible utilizar un dispositivo de desconexión múltiple con una separación minimo de 3 mm entre contactos para desconectar el equipo de la alimentación eléctrica.

El equipo se debe conectar a una toma de corriente (ver datos en chapa característica de la bomba) con conexión a tierra, protegido con un interruptor diferencial (RCD) con una corriente de funcionamiento residual asignado que no exceda de 30 mA

Ajustar convenientemente el valor del relé térmico según intensidad de la bomba.

Verificar la correcta disposición y conexión del cable de tierra en la instalación del equipo.

Respetar las condiciones de instalación y conexiones eléctricas, ya que de no ser así, el fabricante de la bomba declina todo su responsabilidad y considera sin efecto la garantía.

Pueden existir reglamentos especiales para la instalación.

Peligro de electrocutación en caso de una conexión de red no adecuada.

Para conectar el cable de red, éste solo puede ser conectado por personal cualificado y autorizado.

Aquallice

Instrucciones de puesta en servicio

CUESTIONES PREVIAS A LA PUESTA EN MARCHA

⚠ Antes de poner en marcha la bomba, realizar las siguientes operaciones:

1. Desmontar la tapa del prefiltro, desenroscando la tuerca que la sujeta.

2. Llenar de agua la bomba por el prefiltro hasta que aflore por el conducto de aspiración.

3. Colocar de nuevo el cesto en el interior del prefiltro.

4. Comprobar que la tensión y la frecuencia de la red se corresponden con los determinados en la placa de características de la bomba.

Colocar la tapa prefiltro y cerrar enroscándolo, sin olvidar colocar la junta en su alojamiento

Las bombas en ningún caso pueden trabajar sin agua, ya que de lo contrario, ello puede dañar la junta mecánica, provocando pérdida de agua por ésto.

! Comprobar que el sentido de rotación del motor es el correcto, utilizando el ventilador situado en la parte trasera del motor, y observándolo a través de la mirilla de la tapa del ventilador.

PUESTA EN MARCHA

! Abrir todas las válvulas y conectar el motor.

Mantenimiento

⚠ Limpiar el cesto del prefiltro regularmente para evitar caidas de presión. No golpearlo durante el proceso de limpieza para evitar una posible rotura del cesto.

Si la bomba se para, comprobar que el consumo en amperios del motor en funcionamiento es igual o inferior al marcado en la placa de características del fabricante.

! Vaciar la bomba en los casos que tenga que permanecer algún tiempo sin funcionar, principalmente en países frios donde pueda existir peligro de congelación.

Para efectuar el vaciada de la bomba, extraer el tapón de purga.

Cada vez que se abre el prefiltro, limpiar de impurezas el asiento de la junta y la propia junta.

Los componentes de la bomba que por su uso habitual sufren desgaste o deterioro han de ser repuestos periódicamente para mantener el buen rendimiento de la bomba. En la siguiente tabla se listan los componentes consumibles de la bomba y el periodo de vida estimado para las mismas.

DESCRIPCIÓN COMPONENTE	**PERIODO ESTIMADO DE VIDA**
Juntas toricas y elementos de estanqueidad en general	1 año
Cierre mecánico	1 año
Rodamientos	1 año

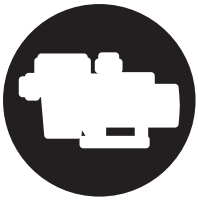

ASPIRE 2
bomba autoaspirante para piscina

Posibles causas de averia

1. La bomba no se ceba
2. La bomba da poco caudal
3. La bomba hace ruido
4. La bomba no arranca
5. El motor hace ruido pero no se pone en marcha
6. Paro del motor

1	2	3	4	5	6	CAUSAS	SOLUCIONES
•	•					Entrada de aire por la tubería de aspiración	Comprobar el estado de racores y juntas del tubo de aspiración
•						Mala estanqueidad de tapa del prefiltro	Limpiar la tapa del prefiltro y comprobar estado de la junta
•	•					Giro del motor invertido	Invertir 2 fases de la alimentación
•	•		•			Voltaje erróneo	Comprobar el voltaje de la placa característica y el de la red
	•					Prefiltro obstruido	Limpiar el filtro
	•					Pérdidas de carga en la instalación	Evitar al máximo que los elementos produzcan pérdidas de carga
		•				Fijación incorrecto de la bomba	Fijar correctamente la bomba
				•		Motor bloqueado	Desmontar el motor y acudir al servicio técnico
					•	Aumento de la temperatura en la caja de bornes por efecto de arco voltaico	Comprobar las conexiones de la caja de bornes
					•	Salta el protector térmico	Realizar correctamente la conexión de los cables con los terminales de la caja de bornes
					•	Conexiones caja bornes mal efectuados	Apretar correctamente el cable con el terminal / Adecuar el tamaño de la conexión del cable a los terminales de la caja de bornes

Recambios

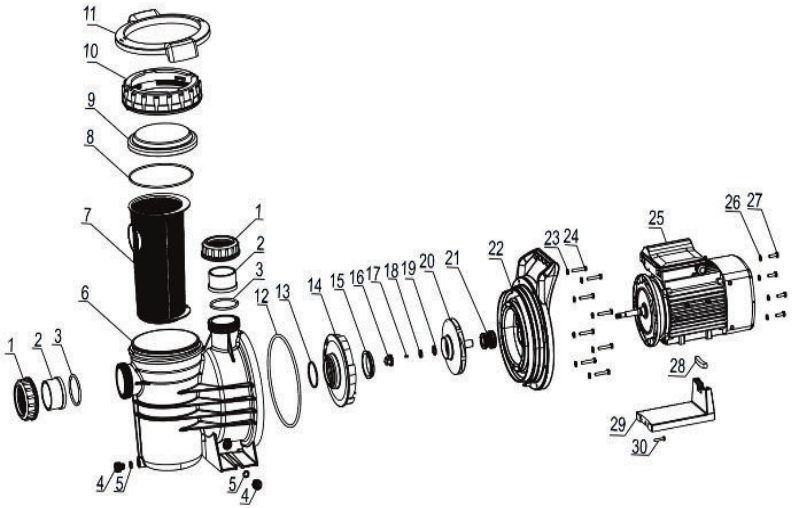

Nº	Descripción	Cantidad
1	Tuerca de bomba	2
2	Manguito de unión	2
3	Junta	2
4	Tapón de purga	2
5	Junta	2
6	Cuerpo bomba	1
7	Cesta prefiltro	1
8	Junta	1
9	Tapa	1
10	Tuerca tapa	1
11	Llave tapa	1
12	Junta	1
13	Junta	1
14	Difusor	1
15	Anillo activo	1
16	Tuerca rodete	1
17	Pasador	1
18	Arandela Grower	1
19	Junta	1

Nº	Descripción	Cantidad
20	Rodete 3/4Cv.	1
21	Rodete 1 Cv.	1
22	Rodete 1,5 Cv.	1
23	Rodete 3 Cv.	1
24	Rodete 3 Cv.	1
21	Sello mecánico	1
22	Brida motor	1
23	Arandela	8
24	Tornillo Exagonal	8
24	Motor 3/4Cv.	1
25	Motor 1 Cv.	1
25	Motor1,5 Cv.	1
25	Motor 2 Cv.	1
25	Motor 3 Cv.	1
26	Arandela	4
27	Tornillo Exagonal	4
28	Silenblock	1
29	Base motor	1
30	Tornillo	1



ASPIRE 2

bomba autoaspirante para piscina

CTE Exclusivas

DECLARACIÓN DE CONFORMIDAD

Declara bajo su única responsabilidad que todas las bombas del tipo: ASPIRE *2*, producidas a partir del 28/03/2022, independientemente del número de serie, son conformes con:
EN ISO 12100:2010
EN 809:1998+A1:2009+AC:2010

EN 60204-1:2018
EN 60335-1:2012+A11:2014+A13:2017+A1 :2019+A14:2019+A2:2019+A15:2021+A16: 2023
EN IEC 60335-2-41:2021+A11:2021
EN 62233:2008+AC:2008
EN 60034-1:2010+AC:2010
EN IEC 55014-1:2021
EN IEC 55014-2:2021
EN IEC 61000-3-2:2019+A1:2021
EN 61000-3-3:2013+A1:2019+A2:2021
· Directiva de seguridad de máquinas 2006/42/CE.
· Directiva de compatibilidad electromagnética 2014/30/CE.
· Directiva en equipos de baja tensión 2014/30/CE.
· Rohs 2.0 directiva 2011/65/UE y su directiva delegada de la comisión nº2015/863

Firma la presente declaración:



Aquallice

CTE EXCLUSIVAS SL
C/ General Martínez Vara, 12
Planta 2, Puerta Izquierda
41008 Sevilla

Aquallice

ASPIRE 2

self-priming pump for swimming pool

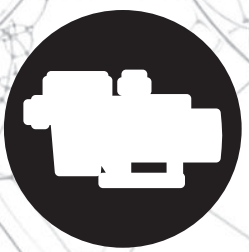

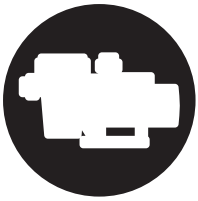

ASPIRE 2

self-priming pump for swimming pool

¡IMPORTANT! This manual contains important information about security measures.

The fitter and the user must therefore read the instructions before installation and start-up.

General safety instructions

These symbols (⚠ ⚠ !) indicate the possibility of danger where the corresponding instructions are not followed.

⚠ **DANGER.** Risk of electrocution. Failure to abide by these instructions may lead to the risk of electrocution.

⚠ **DANGER.** Failure to abide by these instructions may lead to the risk of injury or damage.

! **WARNING.** Failure to abide by these instructions may lead to the risk of damage to the pump or the installation.

General safety regulations

GENERAL

! The machines indicated in this Manual are especially designed for the pre-filtering and recirculation of water in swimming pools.

They are designed to work with clean water at temperatures not exceeding 35ºC.

Aquallice

Install them in line with the specific instructions for each installation.

Respect current regulations regarding accident prevention.

When working on each machine or on the units linked to them, disconnect the unit from the power supply and the start-up devices, as the electrical parts of the pump are live during operation.

All assembly and maintenance work must be carried out by qualified and authorised personnel who have carefully read the installation and service instructions.

WARNINGS DURING INSTALLATION AND ASSEMBLY WORK

When connecting the electrical wiring to the machine motor, connect the motor in line with the wiring diagram attached to the machine.

The equipment should be connected to an alternating current supply (see data on the pump's plate) with earth connection, protected by a residual current device (RCD) having a rated residual operating current not exceeding 30 mA.

The pool should not be used while the pumping equipment is running. Do not use the pump if anyone is in contact with the water.

Take into account national installation regulations when assembling and installing the pumps.

Avoid contact at all times - even accidentally - with moving machine parts while the machine is running and/or before it comes to a complete standstill.

Before any electrical or mechanical maintenance operation, disconnect the unit from the power supply and block the start-up devices.

The pumps must not be run without water. Where this is not the case, the mechanical gasket may be damaged, leading to a loss of water.

Check that the motor rotates in the correct direction by means of the fan located at the back of the motor that can be seen through the view hole on the fan cover.

Installation and assembly

GENERAL

Our pumps may only be assembled and installed in pools or ponds that are compliant with HD 384.7.702. Should you have any doubts, please consult your specialist.

All pumps are fitted with a foot with holes in it to anchor it to the ground.

LOCATION

Fit the pump underneath the water level in the pool to improve pump performance.

Where a self-priming pump is to be fitted above the water level, the pressure differential to the pump suction should not be higher than 0.02 MPa (2 mH20), ensuring that the suction pipe is as short as possible as a longer pipe would increase suction time and the installation's load losses.

Make sure that the pump is safe from possible flooding and receives dry ventilation.

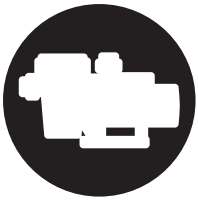

ASPIRE 2

self-priming pump for swimming pool

ELECTRICAL INSTALLATION

It is essential that you use a multiple disconnection device with a space of at least 3 mm between surfaces to disconnect the equipment from the electrical current

The equipment should be connected to an alternating current supply (see data on the pump's plate) with earth connection, protected by a residual current device (RCD) having a rated residual operating current not exceeding 30 mA.

Adjust the value of the thermal relay appropriately depending on the pump current.

Check the correct layout and connection of the earthing cable in the equipment.

Respect the electrical installation and connection conditions. Failure to do so may lead to the pump manufacturer declining all responsibility and rendering the guarantee null and void.

Special regulations may exist for the installation.

Unsuitable mains connections involve the risk of electrocution.

The mains cable may only be connected by skilled, authorised personnel .

Aquallice

Start-Up instructions

PRIOR TO START-UP

⚠ Carry out the following operations before starting the pump:

1. Remove the pre-filter cap by unscrewing the nut holding it in place.

2. Fill the pump with water through the pre-filter until it rises up through the suction pipe.

3. Should the basket be removed during these operations.

4. Check that the mains voltage and frequency correspond with those indicated on the pump characteristics plate.

Fit the pre-filter cap and screw on tight, not forgetting to fit the seal in its housing.

The pumps must not be run without water. Where this is not the case, the mechanical gasket may be damaged, leading to a loss of water.

! Check that the motor rotates in the correct direction by means of the fan located at the back of the motor that can be seen through the view hole on the fan cover.

START-UP

! Open all the valves and connect the motor.

Maintenance

⚠ Clean the pre-filter basket regularly to avoid drops in pressure. To prevent the basket from breaking, do not hit it during the cleaning process.

Should the pump stop, check that consumption of the running motor in amperes is equal to or below that indicated on the manufacturer's characteristics plate.

! Empty the pump if it is to remain at a standstill for a certain length of time, especially in cold countries where there is a risk of freezing.

Remove the purge cap (10) to empty the pump.

Every time the pre-filter is opened, clean the seal and its seating of any impurities to ensure airtightness.

Pump components that, due to their normal use, suffer wear and/or tear must be regularly replaced to ensure good pump performance. The following table shows the perishables consumables used in the pump and their estimated working life.

COMPONENT DESCRIPTION	ESTIMATED WORKING LIFE
O rings and general seals	1 year
Mechanical seal	1 year
Bearings	1 year

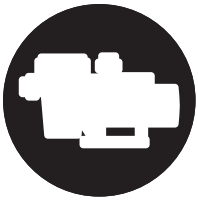

ASPIRE 2

self-priming pump for swimming pool

Troubleshooting

1. The pump is not primed
2. The pump releases only a small flow of water
3. The pump makes a noise
4. The pump will not start
5. The motor is making a noise but will not start
6. The motor is stopped

1	2	3	4	5	6	CAUSES	SOLUTIONS
•	•					Air entering the suction pipe	Check the condition of connections and seals on the suction pipe
•						Filter cap badly sealed	Clean the filter cap and check the condition of the rubber seal
•	•					Inverted motor turning	Invert 2 power phases
•	•		•			Wrong voltage	Check the voltage on the characteristics plate and that of the mains
	•					Pre-filter blocked	Clean the filter
	•					Load loss in the installation	Prevent parts from causing load loss wherever possible
		•				Pump incorrectly secured	Secure the pump correctly
				•		Motor blocked	Remove the motor and contact the technical service
					•	Increased temperature in the terminal box due to electric arc	Check the terminal box connections
					•	The thermal protection trips	Connect the cables correctly to the terminal boxes
					•	Incorrect terminal box connections	Tighten the cable correctly to the terminal / Adapt the size of the cable connection to the terminal box

Aquallice

Spare

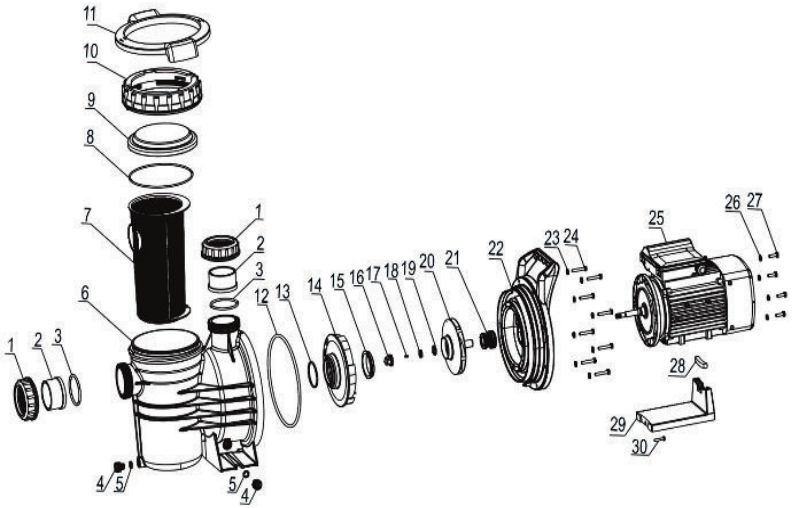

Nº	Descripción	Cantidad
1	Pump nut	2
2	Union fitting	2
3	O-Ring	2
4	Discharge Plug	2
5	O-Ring	2
6	Pump Housing	1
7	Pre-filter	1
8	O-Ring	1
9	Transparent Cover	1
10	Nut pre-filter	1
11	Cover Key	1
12	O-Ring	1
13	O-Ring	1
14	Difussor	1
15	Activities Ring	1
16	Impeller Nut	1
17	Key	1
18	Spring washer	1
19	O-Ring	1

Nº	Descripción	Cantidad
20	Impeller 3/4 Cv.	1
21	Impeller 1 Cv.	1
22	Impeller 1,5Cv.	1
23	Impeller 2Cv.	1
24	Impeller 3Cv.	1
21	Mechanical Seal	1
22	Pump Cover	1
23	Washer	8
24	Hexagon bolt	8
24	Motor 3/4Cv.	1
25	Motor 1 Cv.	1
25	Motor1,5 Cv.	1
25	Motor 2 Cv.	1
25	Motor 3 Cv.	1
26	Washer	4
27	Hexagon bolt	4
28	Rubber gesket	1
29	Base	1
30	Screws	1



ASPIRE 2

self-priming pump for swimming pool

CTE Exclusivas

EVIDENCE OF CONFORMITY

Declares under their sole responsibility that all pumps of the types: *ASPIRE 2*, produced from 28/03/2022 onwards, regardless of the serial number, are in conformity with the following standards and directives:

EN ISO 12100:2010
EN 809:1998+A1:2009+AC:2010
EN 60204-1:2018
EN 60335-1:2012+A11:2014+A13:2017+A1:2019 +A14:2019+A2:2019+A15:2021+A16:2023
EN IEC 60335-2-41:2021+A11:2021
EN 62233:2008+AC:2008
EN 60034-1:2010+AC:2010
EN IEC 55014-1:2021
EN IEC 55014-2:2021
EN IEC 61000-3-2:2019+A1:2021
EN 61000-3-3:2013+A1:2019+A2:2021
Applicable Directives:

Machinery Safety Directive 2006/42/EC
Electromagnetic Compatibility Directive 2014/30/EU
Low Voltage Equipment Directive 2014/35/EU
RoHS 2.0 Directive 2011/65/EU and Commission Delegated Directive (EU) 2015/863

This declaration is signed by:



Aquallice

CTE EXCLUSIVAS SL
C/ General Martínez Vara, 12
Planta 2, Puerta Izquierda
41008 Sevilla

Aquallice

ASPIRE 2

bomba autoaspirante para piscina



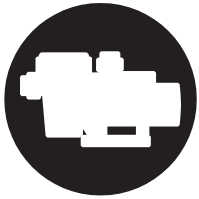

ASPIRE 2

bomba autoaspirante para piscina

IMPORTANTE!
Este manual contém informações importantes sobre medidas de segurança.

É essencial que, quer o instalador, quer o utilizador, leiam estas instruções antes de prosseguir com a montagem e arranque.

Normas gerais de segurança

Este símbolo (⚠ ⚠ !) indica a possibilidade de perigo em consequência do não cumprimento das respetivas normas.

⚠ **PERIGO.** Risco de eletrocussão. A falta de aviso desta indicação acarreta o risco de eletrocussão.

⚠ **PERIGO.** A falta de aviso desta indicação acarreta o risco de eletrocussão.

! **ATENÇÃO.** A falta de aviso desta indicação acarreta o risco de eletrocussão.

Normas gerais de segurança

GENERALIDADES

! As máquinas referidas neste manual são especialmente concebidas para fazer a pré-filtragem e a recirculação da água em piscinas.

São desenhadas para trabalhar com água limpa, com temperatura não superior a 35ºC.

Aquallice

⚠ Faça a instalação de acordo com as indicações específicas de cada instalação.

Respeite as normas em vigor para a prevenção de acidentes.

⚠ Ao realizar o trabalho em cada máquina ou nos equipamentos que se encontram ligados, é necessário que
desligue o equipamento da rede elétrica e dos dispositivos de arranque, na medida em que as componentes elétricas da bomba ficam sob tensão durante o seu funcionamento.

Os trabalhos de montagem e manutenção devem ser realizados por pessoas qualificadas e autorizadas, que tenham lido previamente e com atenção as instruções de instalação e serviço.

ADVERTÊNCIAS A CONSIDERAR

⚠ Ao ligar os cabos elétricos ao motor da máquina, ligue o motor seguindo o diagrama elétrico junto da máquina.

O equipamento deve ser ligado a uma tomada com ligação terra, protegida por uma chave diferencial (RCD) com uma corrente operacional residual nominal não superior a 30 mA.

⚠ Não utilize a instalação sanitária enquanto o equipamento de bombeamento estiver em funcionamento. Não use a bomba caso existam pessoas em contacto com água.

Tenha em consideração os regulamentos das instalações nacionais para a montagem e instalação das bombas.

Evite sempre o contacto, mesmo acidental, com as partes móveis da máquina durante a operação da máquina e/ou antes da sua paragem total.

Desligue a máquina da fonte de alimentação e bloqueie os dispositivos de arranque, antes de avançar ou antes de fazer qualquer intervenção de manutenção elétrica ou mecânica.

Estas advertências são informativas, na medida em que podem existir outros regulamentos de segurança específicos em legislação específica para cada região.

A instalação elétrica deve ser realizada por pessoal profissional qualificado em instalações elétricas. Este equipamento não se destina a pessoas com deficiências física, sensoriais ou mentais ou sem experiência, salvo se tiverem supervisão ou instruções sobre a sua utilização por parte de um responsável pela segurança.

Não permita que crianças ou adultos se apoiem ou sentem no aparelho. As crianças devem ser supervisionadas para garantir que não brincam com o equipamento.

Instalação e montagem

GERAL

⚠ A montagem e a instalação das nossas bombas apenas é permitida em piscinas ou tanques que estiverem em conformidade com a norma HD 384.7.702. Em caso de dúvida, consulte o seu especialista.

Todas as bombas possuem uma base com orifícios para poderem ser presas ao solo através de uma ancoragem.

LOCALIZAÇÃO

! Monte a bomba abaixo do nível de água da piscina ou tanque para melhorar o desempenho das bombas.

Caso tenha de instalar a bomba autoaspirante acima do nível da água, o diferencial de pressão na sucção da bomba não deve ultrapassar os 0,02 MPa (2mH2O), garantindo que a conduta da

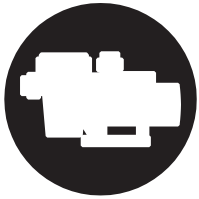

ASPIRE 2
bomba autoaspirante para piscina

sucção é a mais curta possível, pois um tubo mais longo aumenta o tempo de sucção e as perdas de pressão da instalação.

⚠ Certifique-se que a bomba está protegida de possíveis inundações e recebe ventilação seca.

INSTALAÇÃO ELÉTRICA

⚠ É essencial a utilização de um dispositivo de desconexão múltipla com separação mínima de 3 mm entre os contactos para desligar o equipamento da alimentação elétrica.

O equipamento deve ser ligado a uma tomada com ligação terra (ver dados na placa de identificação da bomba), protegida com uma chave diferencial (RCD) com uma corrente operacional residual atribuída que não exceda os 30 mA.

Ajuste convenientemente o valor do relé térmico de acordo com a intensidade da bomba.

Verifique a correta disposição e ligação do fio terra na instalação do equipamento.

Respeite as condições de instalação e ligações elétricas, pois caso contrário o fabricante da bomba se exime de qualquer responsabilidade e considera a garantia nula.

Pode existir regulamentação especial para a instalação.

Perigo de choque elétrico devido a ligação de rede inadequada.

Para ligar o cabo de rede, apenas pode ser conectado por pessoal qualificado e autorizado.

Aquallice

Instruções De funcionamento

PERGUNTAS ANTES DO ARRANQUE

⚠ Antes de ligar a bomba, execute as seguintes operações:

1. Remova a tampa do pré-filtro, desparafusando a porca que a segura.

2. Encha a bomba com água através do pré-filtro até que saia pelo tubo de sucção.

3. Coloque novamente o cesto no pré-filtro.

4. Verifique se a tensão e a frequência da rede elétrica correspondem às determinadas na placa de identificação da bomba.

Coloque a tampa do pré-filtro e feche aparafusando-a, sem se esquecer de colocar a junta no seu local.

Em caso algum podem as bombas funcionar sem água, caso contrário, pode danificar a junta mecânica, causando perdas de água.

! Verifique se o sentido de rotação do motor está correto, utilizando o ventilador localizado na parte traseira do motor, e observando-o através do visor na tampa da ventoinha.

ARRANQUE

! Abra todas as válvulas e conecte o motor.

Manutenção

⚠ Limpe o cesto do pré-filtro regularmente para evitar perdas de pressão. Não o golpeie durante o processo de limpeza para evitar uma possível rutura do cesto.

Se a bomba parar, verifique se o consumo de amperes do motor em funcionamento é igual ou inferior ao marcado indicado na placa de identificação do fabricante.

! Vaze a bomba nos casos em que tenha de permanecer parada por algum tempo, principalmente em países frios, onde pode haver risco de congelamento.

Para drenar a bomba, remova o bujão de drenagem.

Cada vez que o pré-filtro for aberto, limpe o suporte da junta e a própria junta de impurezas.

Os componentes da bomba que, devido ao seu uso normal, sofrem desgaste ou deterioração, devem ser substituídos periodicamente para manter o bom desempenho da bomba. A tabela a seguir indica os componentes consumíveis da bomba e sua vida útil estimada.

DESCRIÇÃO DO COMPONENTE	**PERÍODO DE VIDA ESTIMADO**
O-rings e elementos de vedação no geral	1 ano
Selo mecânico	1 ano
Rolamentos	1 ano

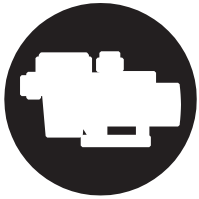

ASPIRE 2
bomba autoaspirante para piscina

Possíveis causas de avaria

1. A bomba não drena
2. A bomba tem pouco caudal
3. A bomba faz barulho
4. A bomba não arranca
5. O motor faz barulho, mas não arranca
6. Paragem do motor

1	2	3	4	5	6	CAUSAS	SOLUÇÕES
•	•					Entrada de ar através do tubo de sucção	Verifique a condição das conexões e vedações do tubo de sucção
•						Má vedação da tampa do pré-filtro	Limpe a tampa do pré-filtro e verifique o estado da junta
•	•					Rotação reversa do motor	Inverta 2 fases da alimentação
•	•		•			Voltagem incorreta	Verifique a voltagem na placa de identificação e a voltagem da rede
	•					Pré-filtro entupido	Limpe o filtro
	•					Perdas de tensão na instalação	Evite tanto quanto possível que os elementos produzam perdas de pressão
		•				Instalação incorreta da bomba	Fixe a bomba corretamente
				•		Motor bloqueado	Desmonte o motor e chame o serviço técnico
					•	Aumento de temperatura na caixa de derivação devido ao efeito do arco elétrico	Verifique as ligações da caixa de derivação
					•	O protetor térmico salta	Faça a ligação correta dos cabos com os terminais da caixa de derivação
					•	Ligações da caixa de derivação feitas incorretamente	Aperte corretamente o cabo com o terminal / Faça corresponder o tamanho da ligação do cabo aos terminais da caixa de derivação

Peças de substituição

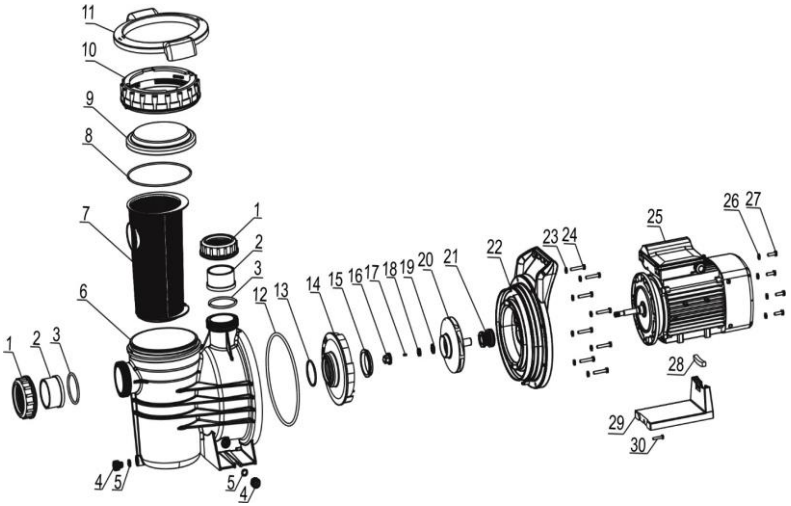

N.º	Descrição	Quantidade
1	Porca da bomba	2
2	Manga de junta	2
3	Junta	2
4	Tampa do bujão	2
5	Junta	2
6	Corpo da bomba	1
7	Cesto do pré-filtro	1
8	Junta	1
9	Tampa	1
10	Porca da tampa	1
11	Chave da tampa	1
12	Junta	1
13	Junta	1
14	Difusor	1
15	Anel ativo	1
16	Porca impulsor	1
17	Passador	1
18	Arruela Grower	1
19	Junta	1

N.º	Descrição	Quantidade
20	Impulsor 3/4Cv.	1
21	Impulsor 1 Cv.	1
22	Impulsor 1,5 Cv.	1
23	Impulsor 3 Cv.	1
24	Impulsor 3 Cv.	1
21	Selo mecânico	1
22	Flange do motor	1
23	Arruela	8
24	Parafuso hexagonal	8
24	Motor 3/4Cv.	1
25	Motor 1 Cv.	1
25	Motor1,5 Cv.	1
25	Motor 2 Cv.	1
25	Motor 3 Cv.	1
26	Arruela	4
27	Parafuso hexagonal	4
28	Silenblock	1
29	Base do motor	1
30	Parafuso	1



ASPIRE 2

bomba autoaspirante para piscina

CTE Exclusivas

DECLARAÇÃO DE CONFORMIDADE

Declara sob sua exclusiva responsabilidade que todas as bombas do tipo: ASPIRE 2, produzidas a partir de 28/03/2022, independentemente do número de série, estão em conformidade com:

EN ISO 12100:2010
EN 809:1998+A1:2009+AC:2010

EN 60204-1:2018
EN 60335-1:2012+A11:2014+A13:2017+A1:2019+A14:2019+A2:2019+A15:2021+A16:2023
EN IEC 60335-2-41:2021+A11:2021
EN 62233:2008+AC:2008
EN 60034-1:2010+AC:2010
EN IEC 55014-1:2021
EN IEC 55014-2:2021
EN IEC 61000-3-2-2:2019+A1:2021
EN 61000-3-3:2013+A1:2019+A2:2021
- Diretiva 2006/42/CE relativa à segurança das máquinas.
- Diretiva de Compatibilidade Electromagnética 2014/30/CE.
- Diretiva sobre equipamentos de baixa tensão 2014/30/CE.
- Diretiva Rohs 2.0 2011/65/UE e respectiva diretiva delegada da comissão n.º 2015/863.

Assinar esta declaração:

CTE Exclusivas

Aquallice

TÜV