PRODUCTO: **Válvulas CLASSIC**

PRODUCT: **CLASSIC valves**

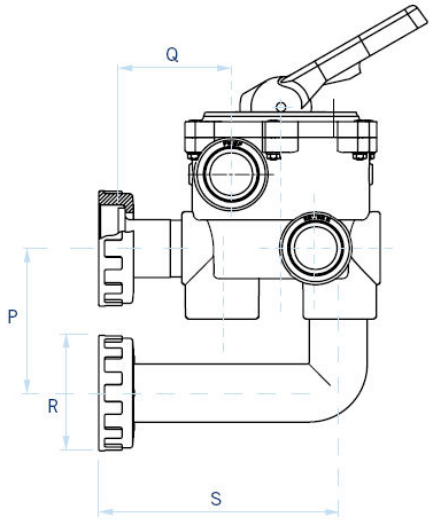

Modelo con enlace a filtro
Model with filter connection

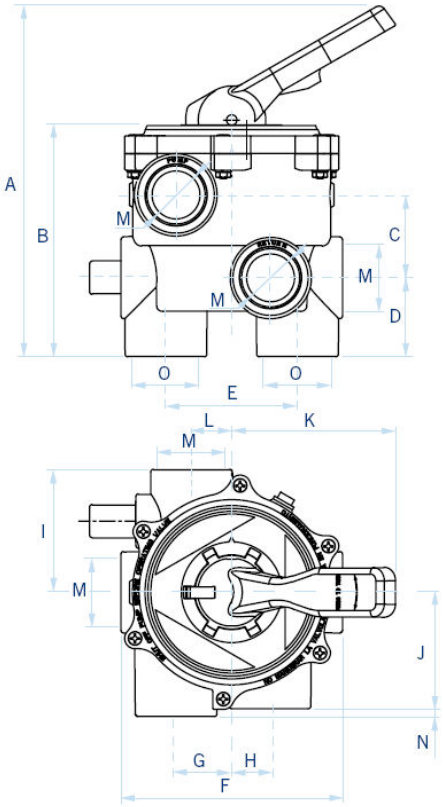

Modelo sin enlace a filtro
Model without filter connection

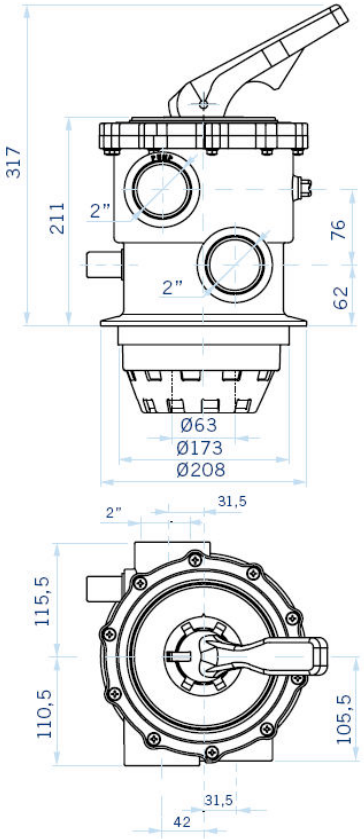

Modelo Top
Top model

Dimensiones Dimensions (mm)	A	B	C	D	E	F	G	H	I	J	K	L	M	N	O	P	Q	R	S
1 ½"	271	180	64	61	101,5	172	43	30	95	90	121	31	1"½	6	50	125	97,5	96	211
2"	317	211	76	62,5	127	237	42	31,5	115,5	105,5	145	31,5	2"	5	63	230	120		247